ALFAPROM SOLUTIONS DE MEXICO S.A DE C.V

RFC: ASM171024Q95
Tehuantepec 156, Roma Sur. Cuauhtémoc, CDMX. CP. 06760
TELÉFONO: (55) 75839519, CORREO ELECTRÓNICO: isaach@alfaprom.com.mx
PÁGINA WEB: http://alfaprom.solutions

martes, 07 de mayo del 2024

Ficha técnica

Modelo: T 230

Nombre: CIDER

Material: Acero Inoxidable/Bambú

Medida de producto: 6.9 x 22.5 cm

Área de impresion : 7 x 10 cm

Capacidad : 450 ml.

Métodos de impresión:

Descripción: Termo insulado al vacío con acabado de bambú, doble pared de acero inoxidable, rejilla metálica y tapa enroscable con asa de plástico.

Colores: BAMBU
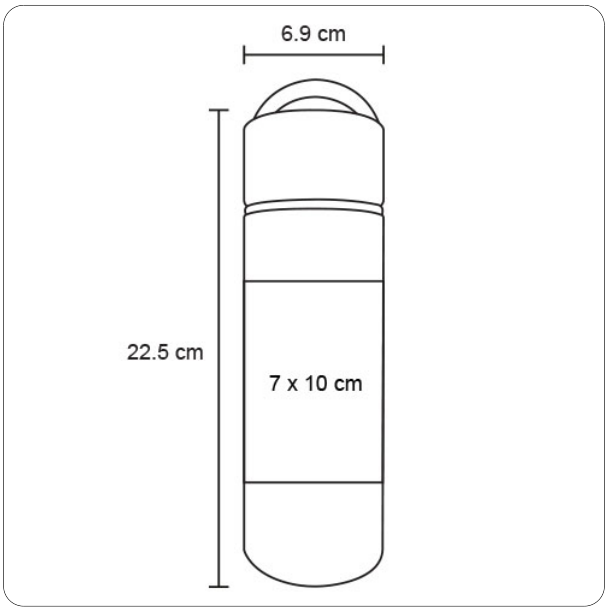
Trazo