ALFAPROM SOLUTIONS DE MEXICO S.A DE C.V

RFC: ASM171024Q95
Tehuantepec 156, Roma Sur. Cuauhtémoc, CDMX. CP. 06760
TELÉFONO: (55) 75839519, CORREO ELECTRÓNICO: isaach@alfaprom.com.mx
PÁGINA WEB: http://alfaprom.solutions

domingo, 05 de mayo del 2024

Ficha técnica

Modelo: T 19P

Nombre: POP

Material: Plástico

Medida de producto: 9 x 25 cm

Área de impresion : 5 x 4 cm

Capacidad : 700 ml.

Métodos de impresión:

Descripción: Cilindro de plástico de color traslúcido con chupón. (El envío de este material se hace por separado de base y tapas derivado a los cambios de altura si se traslada a otros lugares de la República).

Colores: MORADO - ROSA
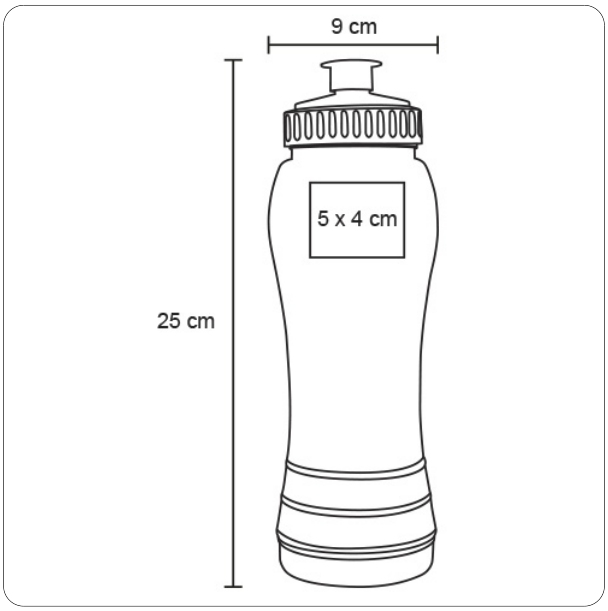
Trazo