ALFAPROM SOLUTIONS DE MEXICO S.A DE C.V

RFC: ASM171024Q95

Tehuantepec 156, Roma Sur. Cuauhtémoc, CDMX. CP. 06760

TELÉFONO: (55) 75839519, CORREO ELECTRÓNICO: isaach@alfaprom.com.mx

PÁGINA WEB: http://alfaprom.solutions

domingo, 19 de mayo del 2024

Ficha técnica

Modelo: SO 053

Nombre: BRENDEL

Material: Plástico

Medida de producto: 7.5 x 7.5 cm

Área de impresion : 3 x 1.5 cm

Métodos de impresión:

Descripción: Audífonos de conexión de 3.5 mm. Incluye estuche de plástico que se convierte en soporte para celular.

Colores: BLANCO
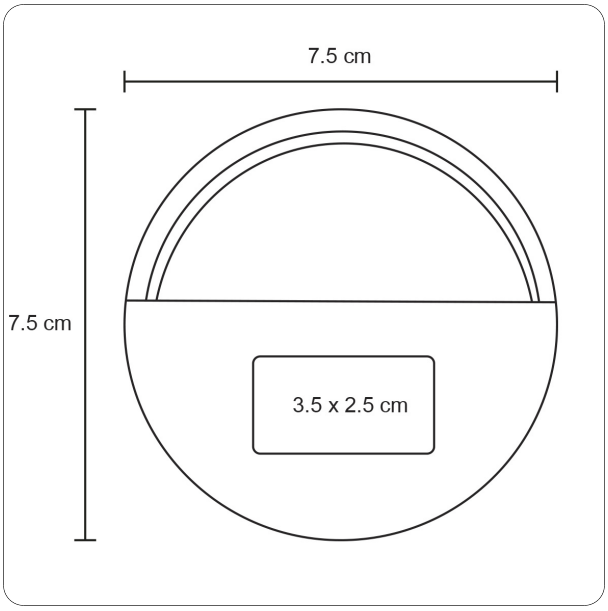
Trazo