ALFAPROM SOLUTIONS DE MEXICO S.A DE C.V

RFC: ASM171024Q95

Tehuantepec 156, Roma Sur. Cuauhtémoc, CDMX. CP. 06760

TELÉFONO: (55) 75839519, CORREO ELECTRÓNICO: isaach@alfaprom.com.mx

PÁGINA WEB: http://alfaprom.solutions

martes, 07 de mayo del 2024

Ficha técnica

Modelo: O 039

Nombre: BOSS

Material: Curpiel/Metal

Medida de producto: 20 x 14 cm

Área de impresion : 15 x 7 cm

Métodos de impresión:

Descripción: Set ejecutivo Incluye: llavero metálico, porta tarjetero, bolígrafo, navaja y estuche de regalo.

Colores: NEGRO
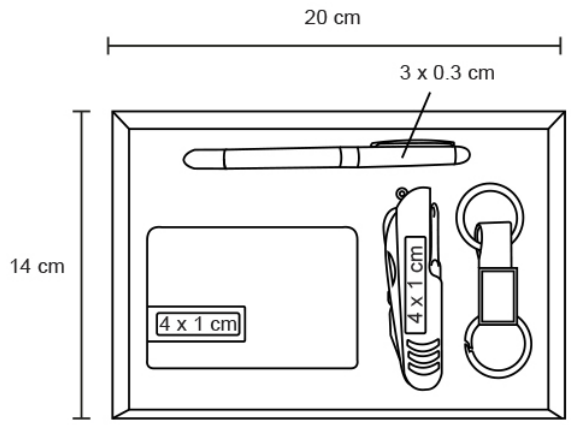
Trazo