ALFAPROM SOLUTIONS DE MEXICO S.A DE C.V

RFC: ASM171024Q95
Tehuantepec 156, Roma Sur. Cuauhtémoc, CDMX. CP. 06760
TELÉFONO: (55) 75839519, CORREO ELECTRÓNICO: isaach@alfaprom.com.mx
PÁGINA WEB: http://alfaprom.solutions

sábado, 04 de mayo del 2024

Ficha técnica

Modelo: O 003

Nombre: SPIRIT

Material: Plástico

Medida de producto: 15 x 20 cm

Área de impresion : 7.5 x 15 cm

Capacidad : 80 Hojas.

Métodos de impresión:

Descripción: Libreta de 80 hojas, cubierta de plástico, espiral metálico y bolígrafo.

Colores: AZUL - NARANJA - NEGRO - ROJO - VERDE
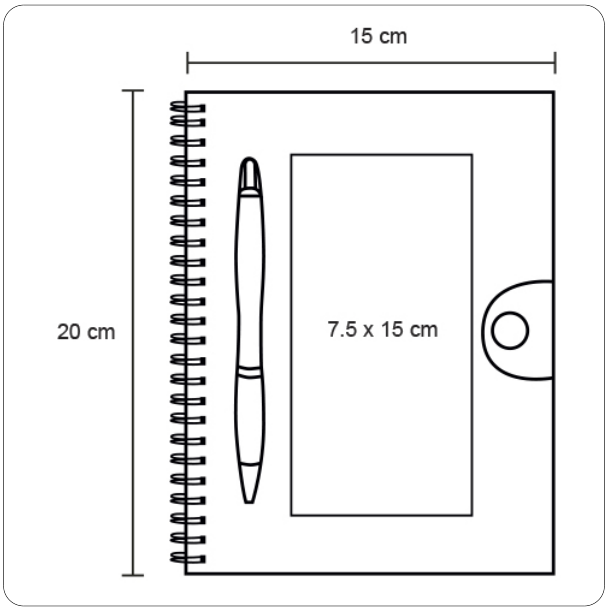
Trazo