ALFAPROM SOLUTIONS DE MEXICO S.A DE C.V

RFC: ASM171024Q95

Tehuantepec 156, Roma Sur. Cuauhtémoc, CDMX. CP. 06760

TELÉFONO: (55) 75839519, CORREO ELECTRÓNICO: isaach@alfaprom.com.mx

PÁGINA WEB: http://alfaprom.solutions

martes, 07 de mayo del 2024

Ficha técnica

Modelo: LON 016

Nombre: ALASKA

Material: Poliéster

Medida de producto: 27 x 33 cm

Área de impresion : 18 x 10

Métodos de impresión:

Descripción: Hielera back pack con interior plastificado sellado. Cuenta con dos compartimentos con cierre, correas ajustables y asa.

Colores: GRIS
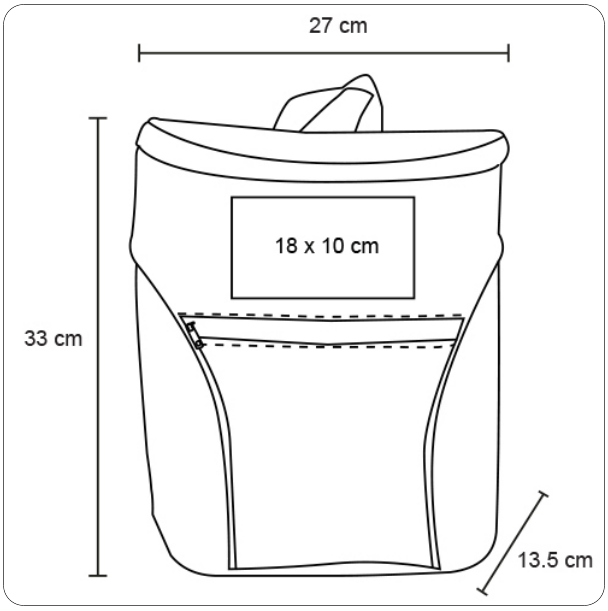
Trazo