ALFAPROM SOLUTIONS DE MEXICO S.A DE C.V

RFC: ASM171024Q95

Tehuantepec 156, Roma Sur. Cuauhtémoc, CDMX. CP. 06760

TELÉFONO: (55) 75839519, CORREO ELECTRÓNICO: isaach@alfaprom.com.mx

PÁGINA WEB: http://alfaprom.solutions

lunes, 06 de mayo del 2024

Ficha técnica

Modelo: LE 018

Nombre: WAL

Material: Cartón

Medida de producto: 9.5 x 10 cm

Área de impresion : 4.5 x 3.5 cm

Capacidad : 130 Hojas.

Métodos de impresión:

Descripción: Estuche ecológico rígido en forma de cubo. Contiene block de notas, banderas adhesivas de colores y porta plumas.

Colores: CARTON
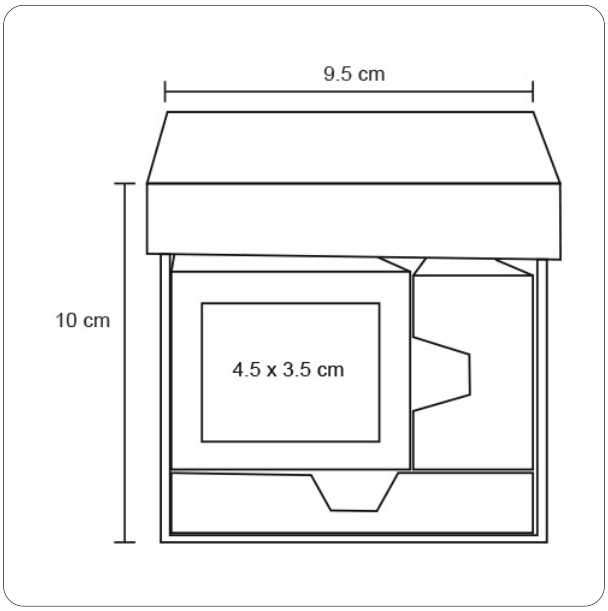
Trazo