ALFAPROM SOLUTIONS DE MEXICO S.A DE C.V

RFC: ASM171024Q95

Tehuantepec 156, Roma Sur. Cuauhtémoc, CDMX. CP. 06760

TELÉFONO: (55) 75839519, CORREO ELECTRÓNICO: isaach@alfaprom.com.mx

PÁGINA WEB: http://alfaprom.solutions

domingo, 19 de mayo del 2024

Ficha técnica

Modelo: HR 04

Nombre: MILLA

Material: Metal/Plástico

Medida de producto: 7 x 6.3 cm

Área de impresion : 3 x 3 cm

Métodos de impresión:

Descripción: Flexómetro con cinta metálica de 5 m. Incluye correa, clip y seguro.

Colores: AMARILLO - AZUL - BLANCO - NEGRO - ROJO
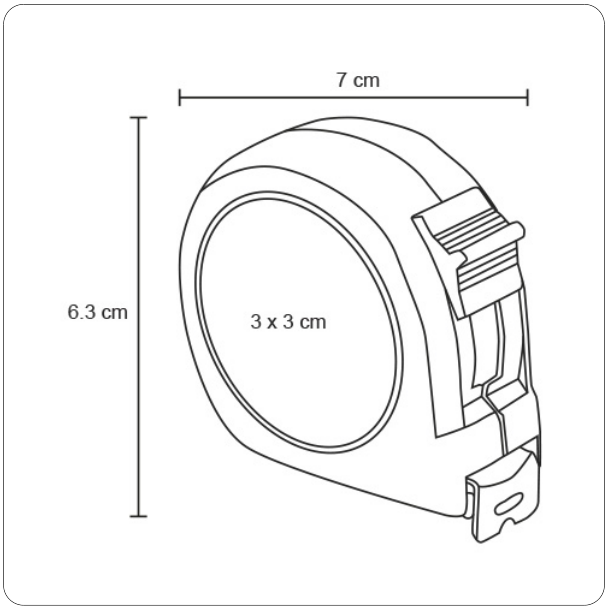
Trazo