ALFAPROM SOLUTIONS DE MEXICO S.A DE C.V

RFC: ASM171024Q95

Tehuantepec 156, Roma Sur. Cuauhtémoc, CDMX. CP. 06760

TELÉFONO: (55) 75839519, CORREO ELECTRÓNICO: isaach@alfaprom.com.mx

PÁGINA WEB: http://alfaprom.solutions

lunes, 06 de mayo del 2024

Ficha técnica

Modelo: HR 014

Nombre: ZEC

Material: Acero Inoxidable

Medida de producto: 7.4 x 13.6 cm

Área de impresion : 0.5 x 5 cm

Métodos de impresión:

Descripción: Martillo multiusos, contiene: pinzas, navaja, tijeras, desarmador, sierra, lima y destapador. Incluye funda.

Colores: PLATA
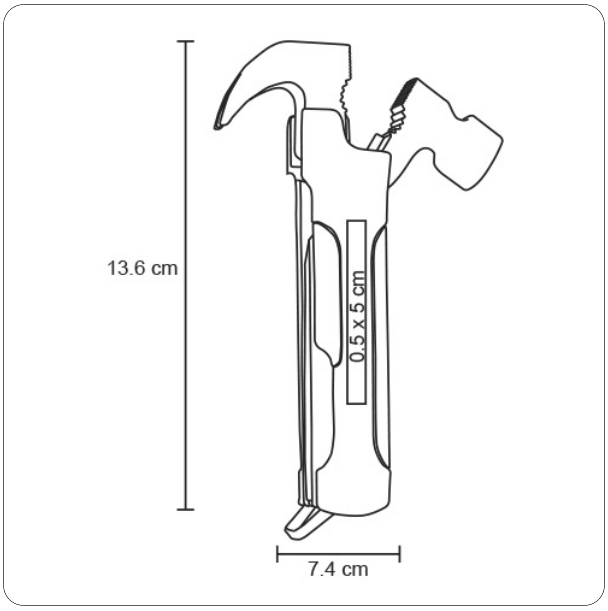
Trazo