ALFAPROM SOLUTIONS DE MEXICO S.A DE C.V

RFC: ASM171024Q95

Tehuantepec 156, Roma Sur. Cuauhtémoc, CDMX. CP. 06760

TELÉFONO: (55) 75839519, CORREO ELECTRÓNICO: isaach@alfaprom.com.mx

PÁGINA WEB: http://alfaprom.solutions

domingo, 28 de abril del 2024

Ficha técnica

Modelo: HO 125

Nombre: BADOIT

Material: Acrílico

Medida de producto: 21.2 x 21.6 cm

Área de impresion : 12 x 8 cm

Capacidad : 5 Lts.

Métodos de impresión:

Descripción: Hielera circular de acrílico con doble asa y capacidad para 5 litros.

Colores: TRANSPARENTE
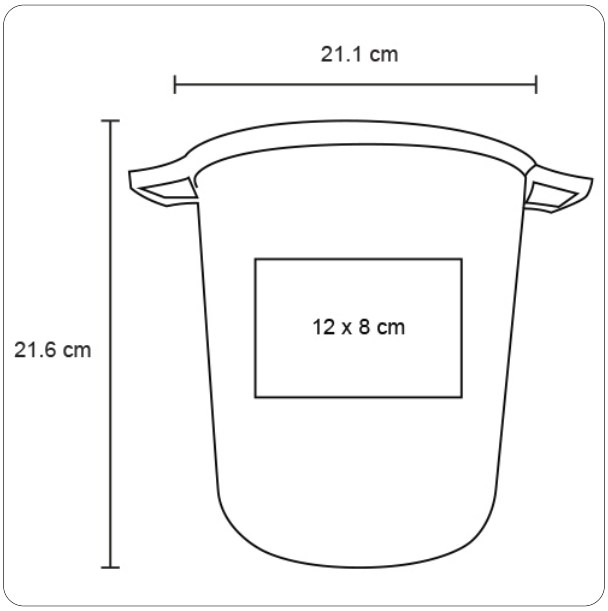
Trazo