# ALFAPROM SOLUTIONS DE MEXICO S.A DE C.V

**RFC: ASM171024Q95**

**Tehuantepec 156, Roma Sur. Cuauhtémoc, CDMX. CP. 06760**

**TELÉFONO: (55) 75839519, CORREO ELECTRÓNICO: isaach@alfaprom.com.mx**

**PÁGINA WEB: http://alfaprom.solutions**


**domingo, 19 de mayo del 2024**

## Ficha técnica

**Modelo:** HO 085

**Nombre:** COZY

**Material:** Poliéster / Nylon

**Medida de producto:** 29 x 13.5 cm

**Área de impresion :** 12 x 12 cm

**Métodos de impresión:**

**Descripción:** Cobija de poliéster con funda de nylon.

**Colores:** MARINO - NEGRO
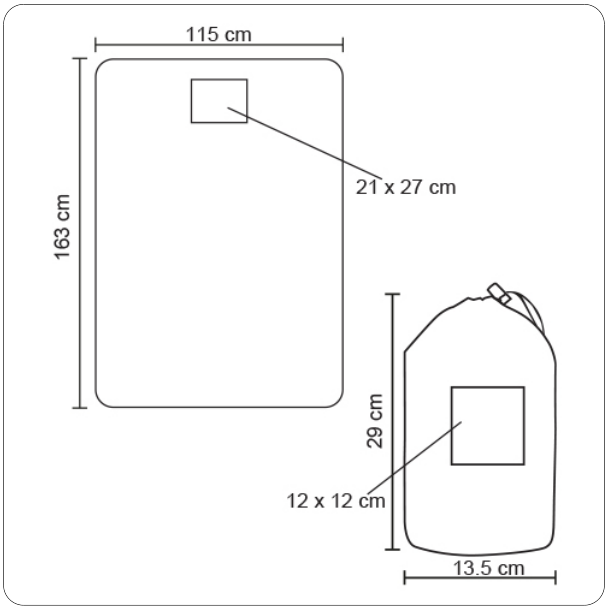
**Trazo**