ALFAPROM SOLUTIONS DE MEXICO S.A DE C.V

RFC: ASM171024Q95
Tehuantepec 156, Roma Sur. Cuauhtémoc, CDMX. CP. 06760
TELÉFONO: (55) 75839519, CORREO ELECTRÓNICO: isaach@alfaprom.com.mx
PÁGINA WEB: http://alfaprom.solutions

viernes, 03 de mayo del 2024

Ficha técnica

Modelo: HO 070

Nombre: VAPE

Material: Plástico

Medida de producto: 7.5 x 10 cm

Área de impresion : 5 x 3 cm

Capacidad : 220 ml.

Métodos de impresión:

Descripción: Humidifcador con luz intercambiable (blanca, amarilla y azul). Incluye cable de carga DC5V. Tiempo de funcionamiento de 5 a 10 hrs.

Colores: BLANCO
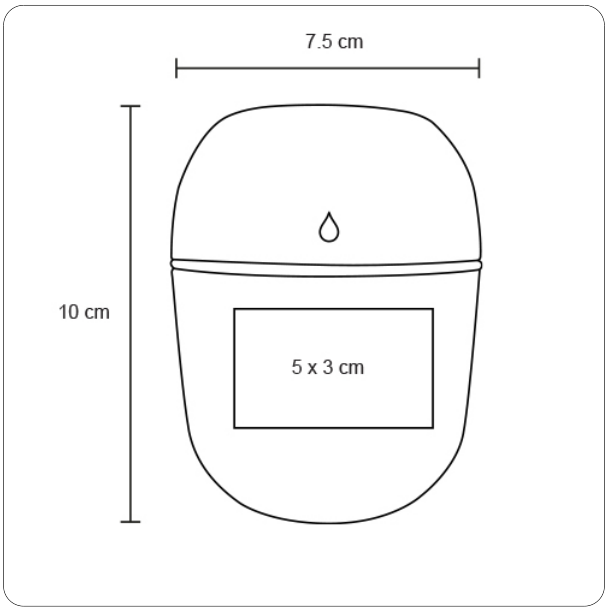
Trazo