ALFAPROM SOLUTIONS DE MEXICO S.A DE C.V

RFC: ASM171024Q95

Tehuantepec 156, Roma Sur. Cuauhtémoc, CDMX. CP. 06760

TELÉFONO: (55) 75839519, CORREO ELECTRÓNICO: isaach@alfaprom.com.mx

PÁGINA WEB: http://alfaprom.solutions

martes, 07 de mayo del 2024

Ficha técnica

Modelo: CP 063

Nombre: SECRET

Material: Poliuretano

Medida de producto: 23.5 x 15 cm

Área de impresion : 13 x 10 cm

Métodos de impresión:

Descripción: Cosmetiquera con forro. Cuenta con cierre superior y dos compartimentos interiores de malla.

Colores: AZUL - NEGRO - ROSA
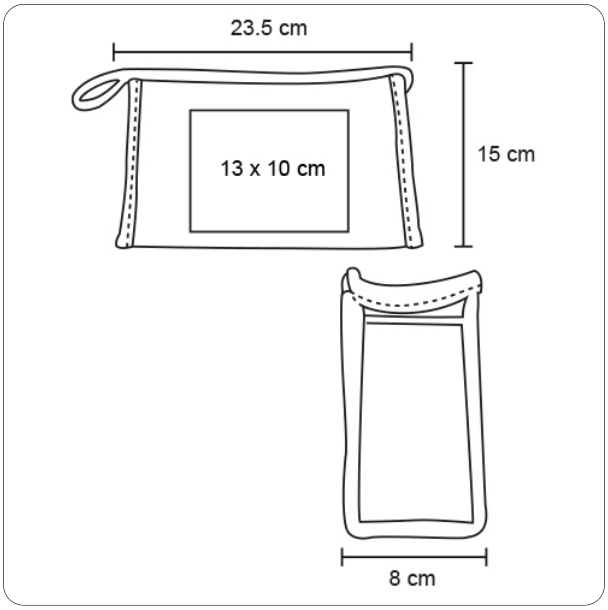
Trazo