ALFAPROM SOLUTIONS DE MEXICO S.A DE C.V

RFC: ASM171024Q95

Tehuantepec 156, Roma Sur. Cuauhtémoc, CDMX. CP. 06760

TELÉFONO: (55) 75839519, CORREO ELECTRÓNICO: isaach@alfaprom.com.mx

PÁGINA WEB: http://alfaprom.solutions

domingo, 05 de mayo del 2024

Ficha técnica

Modelo: BL 194

Nombre: COLMAR

Material: Yute / Madera

Medida de producto: 38.5 x 34.5 cm

Área de impresion : 27 x 21 cm

Métodos de impresión:

Descripción: Bolsa de yute con doble asas de madera y fuelle.

Colores: UNICO
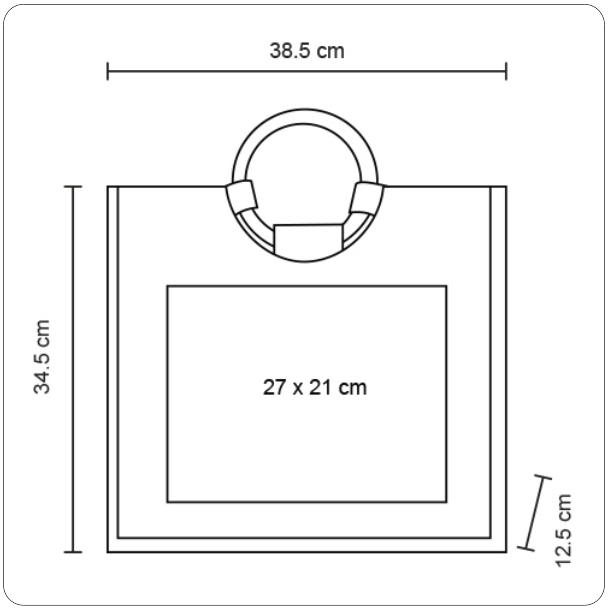
Trazo